0 602 208 001; 002; 003; 004; 005

Issue / Stand } 11-11-10 **Fig./Abb. 1**

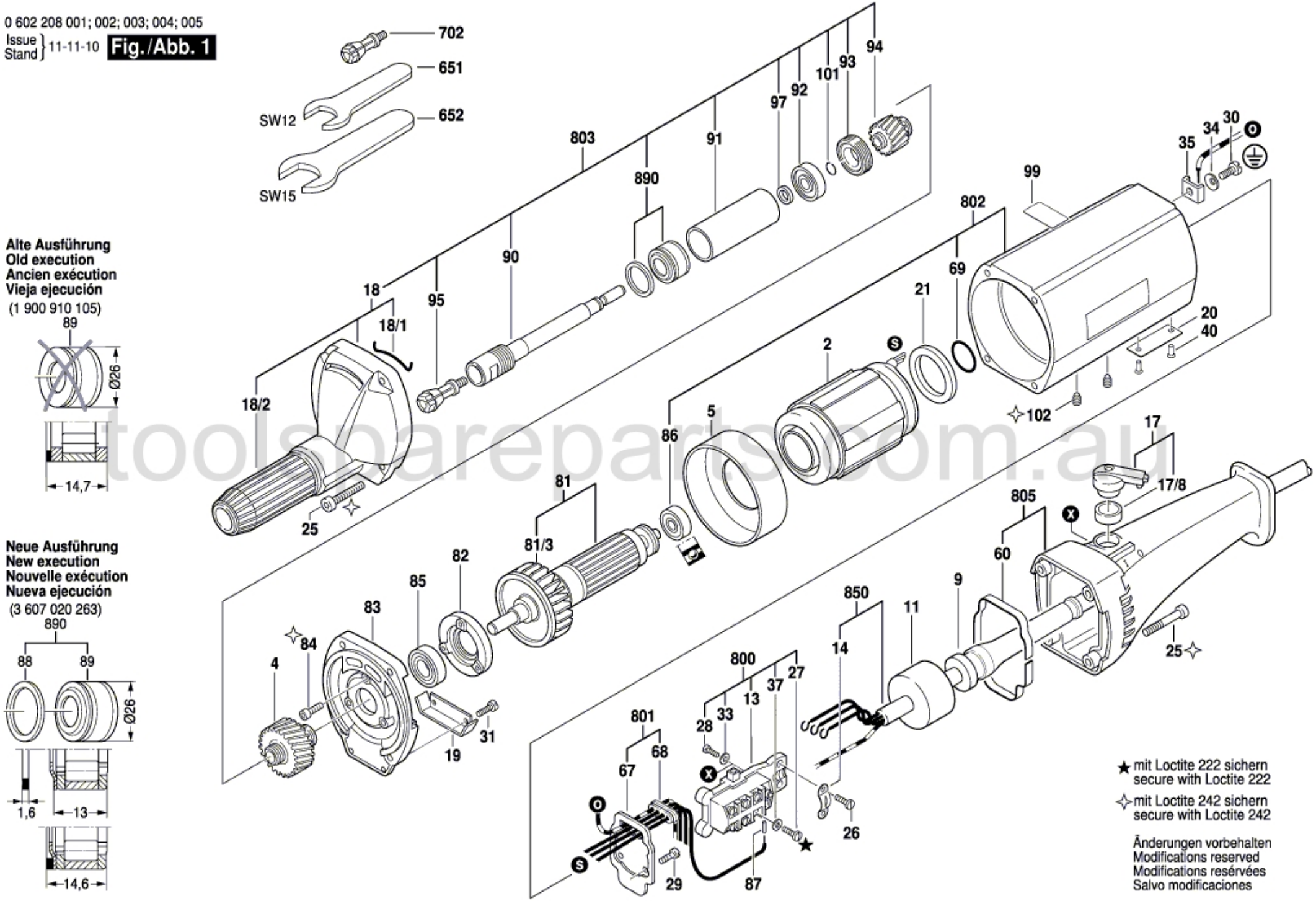

toolsspareparts.com.au